ԱՍՏԻՃԱՆԱՎԱՆԴԱԿԻ ՀԱՏԱԿԱԳԻԾ

Մ 1 : 100 (ՆԱԽԱԳԾԱՅԻՆ)

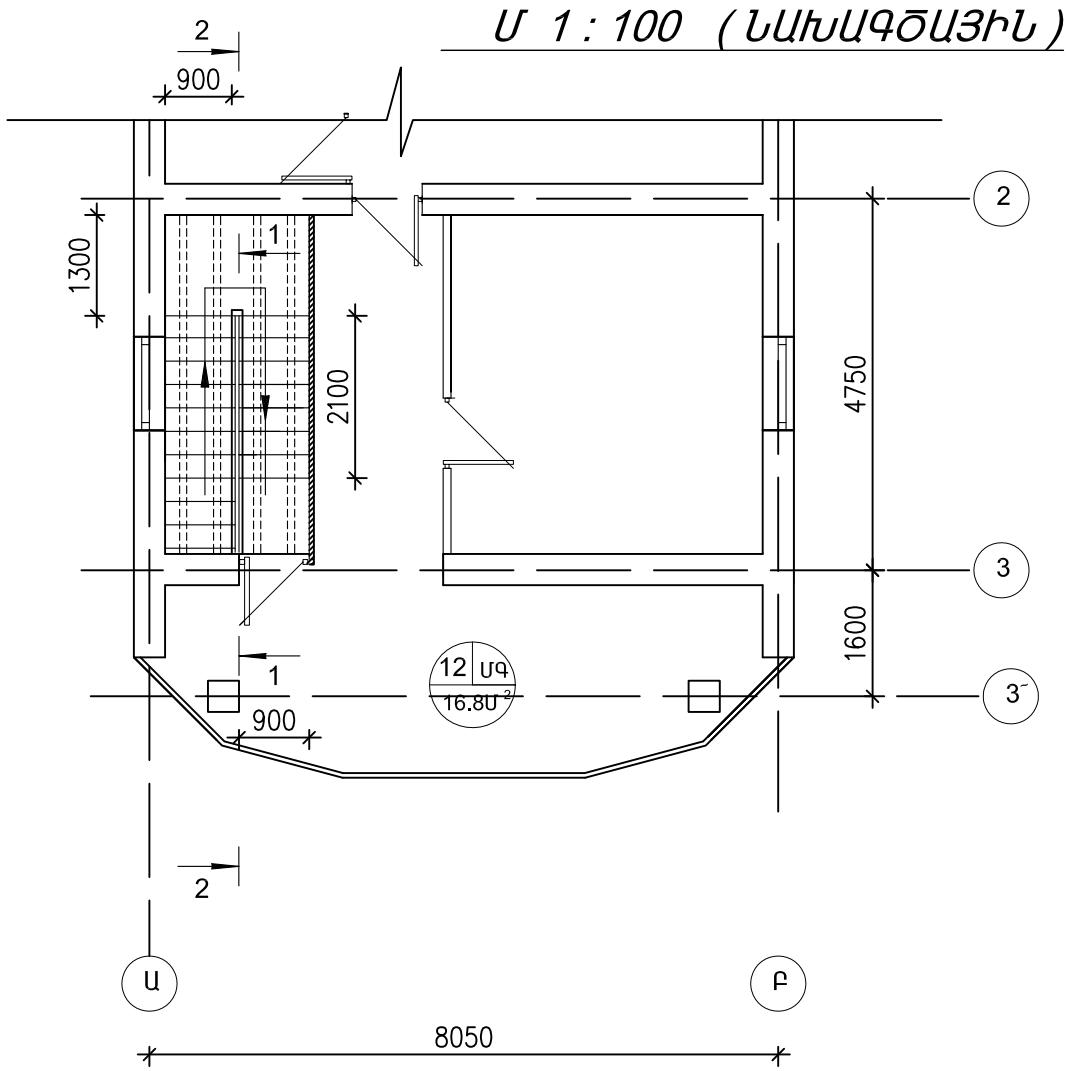

ՀԱՆԳՈՒՅՑ Հ-1

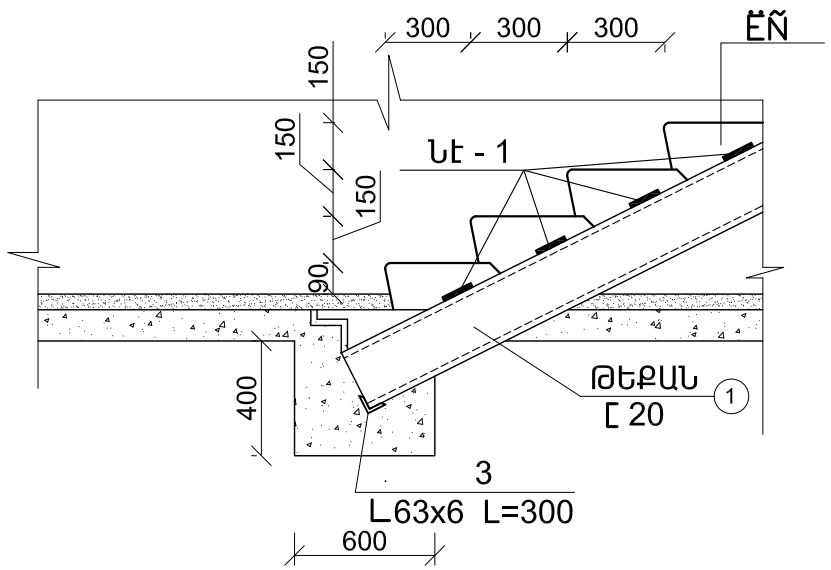

ԿՏՐՎԱԾՔ 1 - 1
ԱՍՏԻՃԱՆԱՎԱՆԴԱԿ - 1

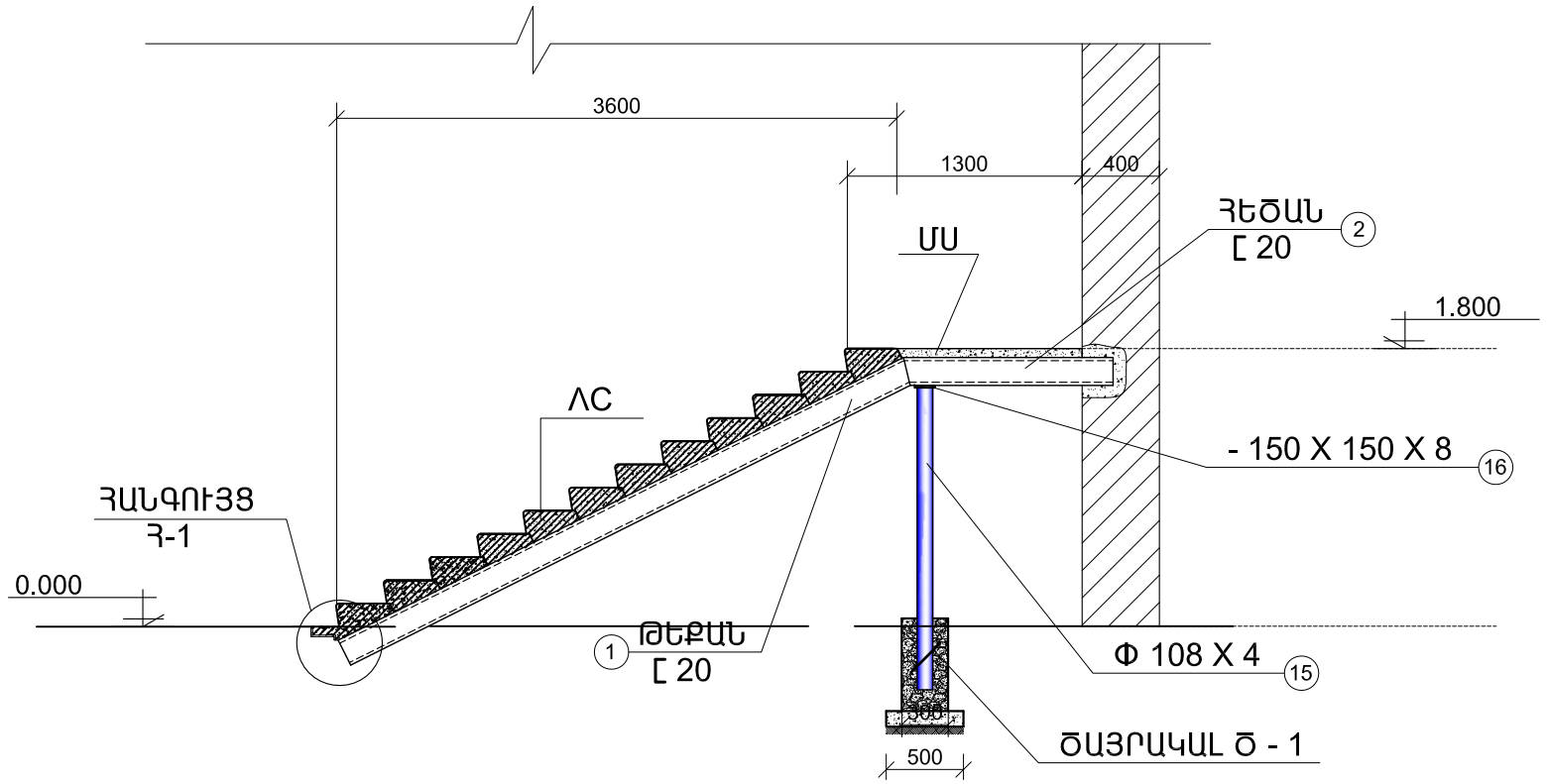

ԾԱՆՈԹՈՒԹՅՈՒՆ

ՀԱՆԳՈՒՅՑՆԵՐԸ ԵՎ ԿՏՐՎԱԾՔՆԵՐԸ ՏԵՍ ԹԵՐԹ ՃՇ -
ԱՍՏԻՃԱՆԱՎԱՆԴԱԿ - 2 Ի ԱՇԽԱՏԱՆՔԱՅԻՆ ԾԱՎԱԼՆԵՐԸ ՏԵՍ ԹԵՐԹ ՃՇ -

ՏՆՕՐԵՆ	Թ. ԳԱՓՈՅԱՆ		«ՀՀ [illegible]» [illegible]			
Ն. Գ.Ճ.	Հ. ԳԱՍՊԱՐՅԱՆ					
ՆԱԽԱԳԾԵՑ	Ա. ՄԱԿՈՒՆՑ		Ճարտարապետաշինարարական մաս	Փուլ	Թերթ	Թերթեր
				ԱՆ	26	33
			[illegible]; [illegible]	«ԹԻՎ 28 ՇՄՇ» ԲԲԸ ՊԼ 12736		